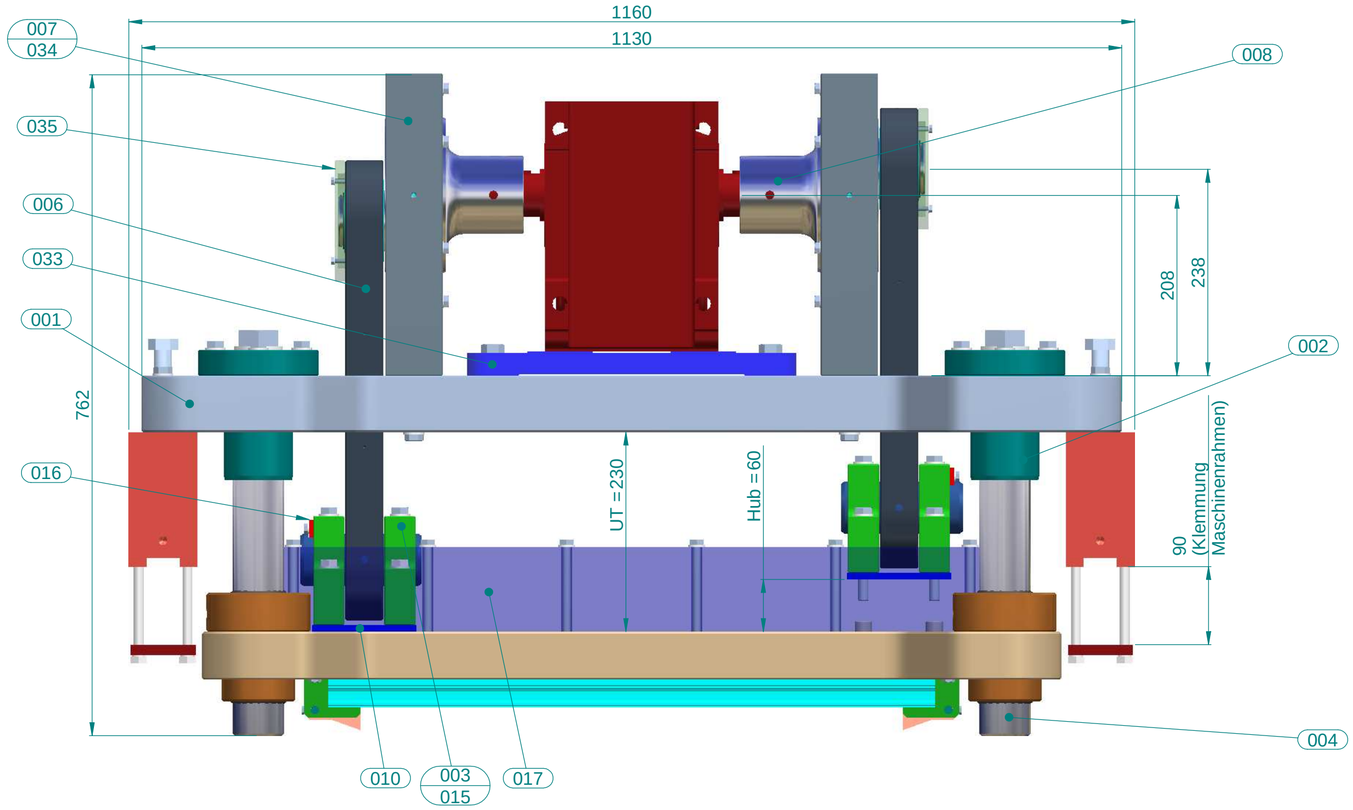

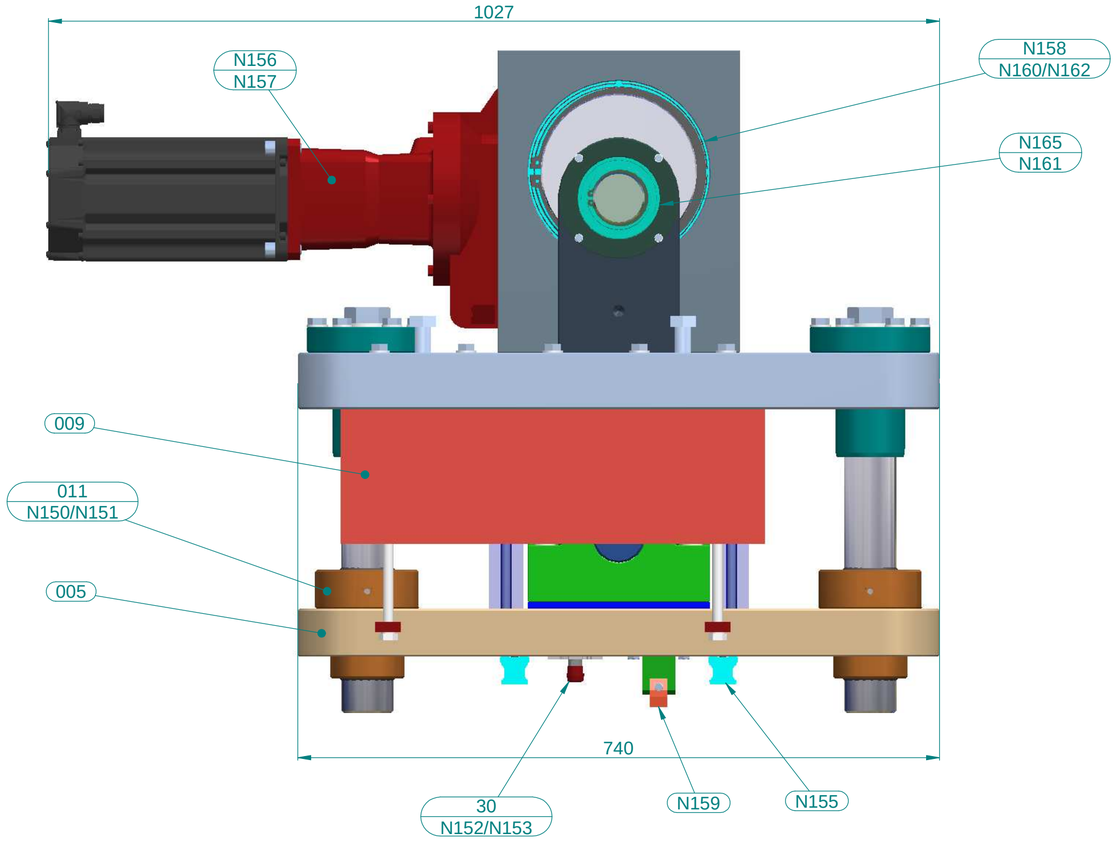

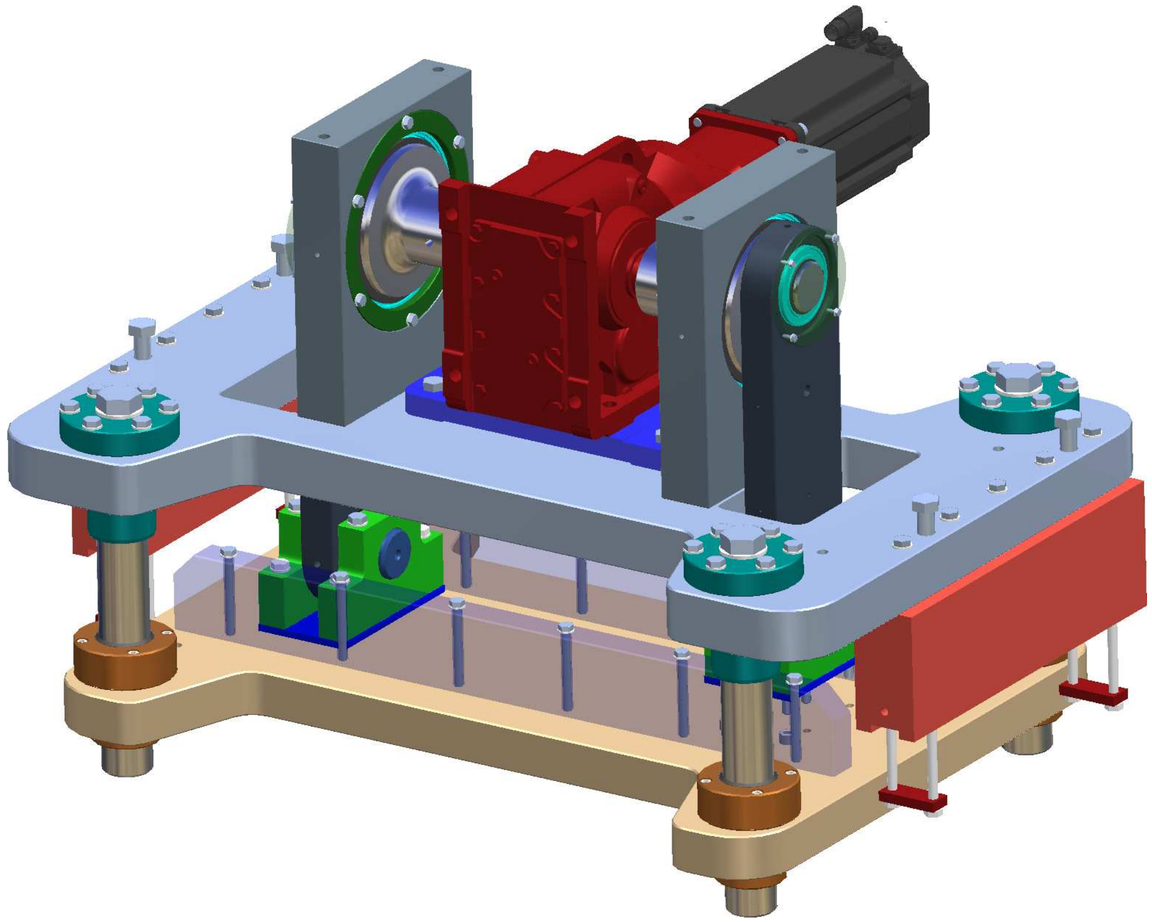

WIJZIGING				
.	.	.	.	.
.	.	.	.	.
.	.	.	.	.
.	.	.	.	.
.	.	.	.	.
ORDERNR.	WIJZ.NR.	NAAM	DATUM	OMSCHRIJVING

.			
NETTO AFMETINGEN			
..	.	..	.
..	.	..	.
..	.	..	.
..	.	..	.
..	.	..	.
NR	WIJZIGING	NR	CNC-PROGRAMMA'S

ORDERNR.: .

CAD-CONSTRUCTION

VDB DOLLWIN Engineering

GEREEDSCHAPMAKERIJ EN FIJNMECHANISCHE METAALBEWERKING
AMBACHTSSTRAAT 41 7102 DW WINTERSWIJK
POSTBUS 461 7100 AL WINTERSWIJK
INDUSTRIETERREIN VEENESLAT

BENAMING: BG Antrieb Siegelstation

MATERIAAL: .

HARDHEID: -- HRc

Alg. Tol.:	Schaal:	Datum:	AANTAL:	TEKENINGNR.:	POS.NR:
DIN 7168 Medium	1 : 10	08.03.10	. 1	1003727	.00B

Get.:	Gec.:	Am. Proj.	Formaat:
TN			A2